ZUBEHÖR / SICHERUNGSSTIFTE

VORSTECKFEDER

Aus verzinktem Stahl. In verschiedenen Grössen erhältlich.



Liefereinheit: 1

VARIANTEN

	Artikel-Nr.	Durchmesser	Ø Wellen	Ø Bohrung
	5033-00020-00-7 **EAN-Nr.:** 7612008064286	2 mm	9-14 mm	2.5 mm
	5033-00030-00-7 **EAN-Nr.:** 7612008064293	3 mm	10-16 mm	3.5 mm
	5033-00040-00-7 **EAN-Nr.:** 7612008064309	4 mm	16-20 mm	4.5 mm
	5033-00050-00-7 **EAN-Nr.:** 7612008064316	5 mm	20-28 mm	6 mm
	5033-00060-00-7 **EAN-Nr.:** 7612008064323	6 mm	28-40 mm	7 mm

mamutec AG | Gaiserwaldstrasse 16 | CH-9015 St. Gallen
+41 71 314 10 80 | info@mamutec.com | www.mamutec.com

Alle Angaben ohne Gewähr. Irrtümer und Änderungen vorbehalten.

ABMESSUNGEN

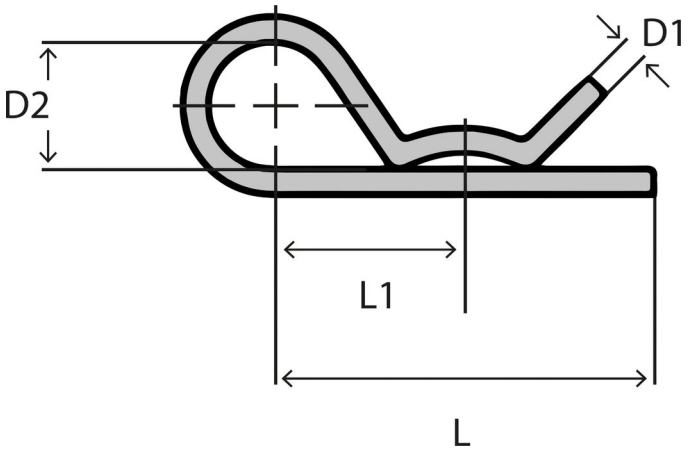

Jeder Buchstabe in der Zeichnung steht für ein Mass. Den Wert finden Sie bei jeder Variante unter diesem Buchstaben.

Artikel-Nr.	D1	D2	L	L1	L2
5033-00020-00-7 • **Ø Wellen:** 9-14 mm • **Ø Bohrung:** 2.5 mm	2 mm	9 mm	38 mm	18 mm	9 mm
5033-00030-00-7 • **Ø Wellen:** 10-16 mm • **Ø Bohrung:** 3.5 mm	3 mm	17 mm	60 mm	28 mm	17 mm
5033-00040-00-7 • **Ø Wellen:** 16-20 mm • **Ø Bohrung:** 4.5 mm	4 mm	20 mm	60 mm	30 mm	20 mm
5033-00050-00-7 • **Ø Wellen:** 20-28 mm • **Ø Bohrung:** 6 mm	5 mm	26 mm	85 mm	40 mm	26 mm
5033-00060-00-7 • **Ø Wellen:** 28-40 mm • **Ø Bohrung:** 7 mm	6 mm	32 mm	105 mm	54 mm	32 mm

Alle Angaben ohne Gewähr. Irrtümer und Änderungen vorbehalten.