HEBETECHNIK / ZUBEHÖR HEBETECHNIK

SCHÄKEL GESCHWEIFT, HOCHFEST (AUFHÄNGEBEUTEL)

geschweifte Form, feuerverzinkt, CE



VARIANTEN

	Artikel-Nr.	Nenngrösse	Nutzlast	Bruchlast	Liefereinheit
	5004-00500-00-5 **EAN-Nr.:** 7612008034319	1/4 Zoll	500 daN	3000 daN	2 Stk.
	5004-00750-00-5 **EAN-Nr.:** 7612008034326	5/16 Zoll	750 daN	4500 daN	2 Stk.
	5004-01000-00-5 **EAN-Nr.:** 7612008034340	3/8 Zoll	1000 daN	6000 daN	2 Stk.
	5004-01500-00-5 **EAN-Nr.:** 7612008034333	7/16 Zoll	1500 daN	9000 daN	2 Stk.
	5004-02000-00-5 **EAN-Nr.:** 7612008034357	1/2 Zoll	2000 daN	12000 daN	2 Stk.

Alle Angaben ohne Gewähr. Irrtümer und Änderungen vorbehalten.

	Artikel-Nr.	Nenngrösse	Nutzlast	Bruchlast	Liefereinheit
	5004-03250-00-5 **EAN-Nr.:** 7612008034371	5/8 Zoll	3250 daN	19500 daN	1 Stk.
	5004-04750-00-5 **EAN-Nr.:** 7612008034388	3/4 Zoll	4750 daN	28500 daN	1 Stk.
	5004-06500-00-5 **EAN-Nr.:** 7612008034364	7/8 Zoll	6500 daN	39000 daN	1 Stk.
	5004-08500-00-5 **EAN-Nr.:** 7612008034395	1 Zoll	8500 daN	51000 daN	1 Stk.

Alle Angaben ohne Gewähr. Irrtümer und Änderungen vorbehalten.

ABMESSUNGEN

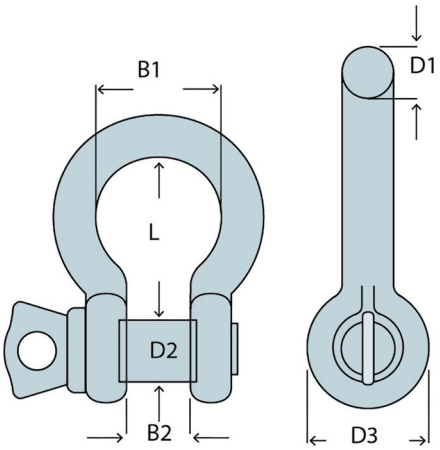

Jeder Buchstabe in der Zeichnung steht für ein Mass. Den Wert finden Sie bei jeder Variante unter diesem Buchstaben.

Artikel-Nr.	B	B1	B2	D1	D2	D3	L
5004-00500-00-5 • **Nenngrösse:** 1/4 Zoll • **Nutzlast:** 500 daN • **Bruchlast:** 3000 daN • **Liefereinheit:** 2 Stk.	12 mm	19 mm	12 mm	7 mm	12 mm	17 mm	28 mm
5004-00750-00-5 • **Nenngrösse:** 5/16 Zoll • **Nutzlast:** 750 daN • **Bruchlast:** 4500 daN • **Liefereinheit:** 2 Stk.	13 mm	21 mm	13 mm	9 mm	13 mm	21 mm	31 mm
5004-01000-00-5 • **Nenngrösse:** 3/8 Zoll • **Nutzlast:** 1000 daN • **Bruchlast:** 6000 daN • **Liefereinheit:** 2 Stk.	16 mm	26 mm	16 mm	10 mm	16 mm	25 mm	36 mm

Alle Angaben ohne Gewähr. Irrtümer und Änderungen vorbehalten.

Artikel-Nr.	B	B1	B2	D1	D2	D3	L
5004-01500-00-5 • **Nenngrösse:** 7/16 Zoll • **Nutzlast:** 1500 daN • **Bruchlast:** 9000 daN • **Liefereinheit:** 2 Stk.	19 mm	29 mm	18 mm	11 mm	19 mm	27 mm	42 mm
5004-02000-00-5 • **Nenngrösse:** 1/2 Zoll • **Nutzlast:** 2000 daN • **Bruchlast:** 12000 daN • **Liefereinheit:** 2 Stk.	22 mm	33 mm	21 mm	13 mm	22 mm	30 mm	48 mm
5004-03250-00-5 • **Nenngrösse:** 5/8 Zoll • **Nutzlast:** 3250 daN • **Bruchlast:** 19500 daN • **Liefereinheit:** 1 Stk.	26 mm	43 mm	27 mm	16 mm	26 mm	40 mm	60 mm
5004-04750-00-5 • **Nenngrösse:** 3/4 Zoll • **Nutzlast:** 4750 daN • **Bruchlast:** 28500 daN • **Liefereinheit:** 1 Stk.	31 mm	51 mm	32 mm	19 mm	31 mm	48 mm	71 mm
5004-06500-00-5 • **Nenngrösse:** 7/8 Zoll • **Nutzlast:** 6500 daN • **Bruchlast:** 39000 daN • **Liefereinheit:** 1 Stk.	36 mm	58 mm	36 mm	22 mm	36 mm	54 mm	84 mm
5004-08500-00-5 • **Nenngrösse:** 1 Zoll • **Nutzlast:** 8500 daN • **Bruchlast:** 51000 daN • **Liefereinheit:** 1 Stk.	43 mm	68 mm	43 mm	25 mm	43 mm	60 mm	95 mm

Alle Angaben ohne Gewähr. Irrtümer und Änderungen vorbehalten.