HEBETECHNIK / ZUBEHÖR HEBETECHNIK

SCHÄKEL GESCHWEIFT, HOCHFEST

geschweifte Form, feuerverzinkt, CE



Liefereinheit: 1 Stk.

VARIANTEN

	Artikel-Nr.	Nenngrösse	Nutzlast	Bruchlast
	5004-00500-00-7 **EAN-Nr.:** 7612008059879	1/4 Zoll	500 daN	3000 daN
	5004-00750-00-7 **EAN-Nr.:** 7612008059886	5/16 Zoll	750 daN	4500 daN
	5004-01000-00-7 **EAN-Nr.:** 7612008059893	3/8 Zoll	1000 daN	6000 daN
	5004-01500-00-7 **EAN-Nr.:** 7612008059909	7/16 Zoll	1500 daN	9000 daN
	5004-02000-00-7 **EAN-Nr.:** 7612008059916	1/2 Zoll	2000 daN	12000 daN
	5004-03250-00-7 **EAN-Nr.:** 7612008059923	5/8 Zoll	3250 daN	19500 daN

Alle Angaben ohne Gewähr. Irrtümer und Änderungen vorbehalten.

	Artikel-Nr.	Nenngrösse	Nutzlast	Bruchlast
	5004-04750-00-7 **EAN-Nr.:** 7612008059930	3/4 Zoll	4750 daN	28500 daN
	5004-06500-00-7 **EAN-Nr.:** 7612008059947	7/8 Zoll	6500 daN	39000 daN
	5004-08500-00-7 **EAN-Nr.:** 7612008062558	1 Zoll	8500 daN	51000 daN

Alle Angaben ohne Gewähr. Irrtümer und Änderungen vorbehalten.

ABMESSUNGEN

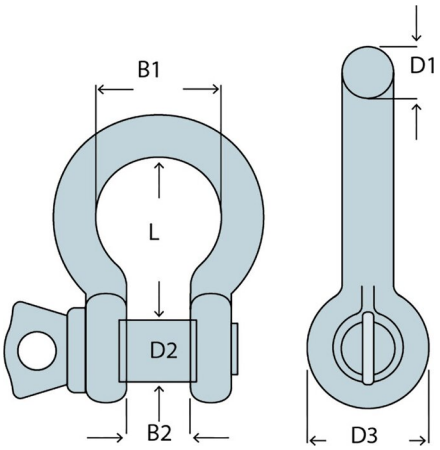

Jeder Buchstabe in der Zeichnung steht für ein Mass. Den Wert finden Sie bei jeder Variante unter diesem Buchstaben.

Artikel-Nr.	B	B1	B2	D1	D2	D3	L
5004-00500-00-7 • **Nenngrösse:** 1/4 Zoll • **Nutzlast:** 500 daN • **Bruchlast:** 3000 daN	12 mm	19 mm	12 mm	7 mm	8 mm	17 mm	28 mm
5004-00750-00-7 • **Nenngrösse:** 5/16 Zoll • **Nutzlast:** 750 daN • **Bruchlast:** 4500 daN	13 mm	21 mm	13 mm	9 mm	10 mm	21 mm	31 mm
5004-01000-00-7 • **Nenngrösse:** 3/8 Zoll • **Nutzlast:** 1000 daN • **Bruchlast:** 6000 daN	16 mm	26 mm	16 mm	10 mm	11 mm	25 mm	36 mm
5004-01500-00-7 • **Nenngrösse:** 7/16 Zoll • **Nutzlast:** 1500 daN • **Bruchlast:** 9000 daN	19 mm	29 mm	18 mm	11 mm	13 mm	27 mm	42 mm

Alle Angaben ohne Gewähr. Irrtümer und Änderungen vorbehalten.

Artikel-Nr.	B	B1	B2	D1	D2	D3	L
5004-02000-00-7 • **Nenngrösse:** 1/2 Zoll • **Nutzlast:** 2000 daN • **Bruchlast:** 12000 daN	22 mm	33 mm	21 mm	13 mm	16 mm	30 mm	48 mm
5004-03250-00-7 • **Nenngrösse:** 5/8 Zoll • **Nutzlast:** 3250 daN • **Bruchlast:** 19500 daN	26 mm	43 mm	27 mm	16 mm	19 mm	40 mm	60 mm
5004-04750-00-7 • **Nenngrösse:** 3/4 Zoll • **Nutzlast:** 4750 daN • **Bruchlast:** 28500 daN	31 mm	51 mm	32 mm	19 mm	22 mm	48 mm	71 mm
5004-06500-00-7 • **Nenngrösse:** 7/8 Zoll • **Nutzlast:** 6500 daN • **Bruchlast:** 39000 daN	36 mm	58 mm	36 mm	22 mm	25 mm	54 mm	84 mm
5004-08500-00-7 • **Nenngrösse:** 1 Zoll • **Nutzlast:** 8500 daN • **Bruchlast:** 51000 daN	43 mm	68 mm	43 mm	25 mm	28 mm	60 mm	95 mm

Alle Angaben ohne Gewähr. Irrtümer und Änderungen vorbehalten.