HEBETECHNIK / TEXTILE HEBEMITTEL / RUNDSCHLINGEN

RUNDSCHLINGENHAKEN

Hebebänder und Rundschlingen können mit diesen Haken problemlos zu Gehängen umfunktioniert werden.



Liefereinheit: 1 Stk.

BESCHREIBUNG

Auch Verlängerungen mittels Verbindung zweier Hebemittel sind mit diesen Haken möglich. CEN Farbcodierung. Masse und Gewicht variiert je nach Tragfähigkeit.

VARIANTEN

	Artikel-Nr.	Tragfähigkeit WLL	Farbe
	5627-01000-03-1 **EAN-Nr.:** 7612008062664	1000 kg	Lila
	5627-02000-03-1 **EAN-Nr.:** 7612008062695	2000 kg	Grün
	5627-03000-03-1 **EAN-Nr.:** 7612008062688	3000 kg	Gelb

mamutec AG | Gaiserwaldstrasse 16 | CH-9015 St. Gallen
+41 71 314 10 80 | info@mamutec.com | www.mamutec.com

Alle Angaben ohne Gewähr. Irrtümer und Änderungen vorbehalten.

ABMESSUNGEN

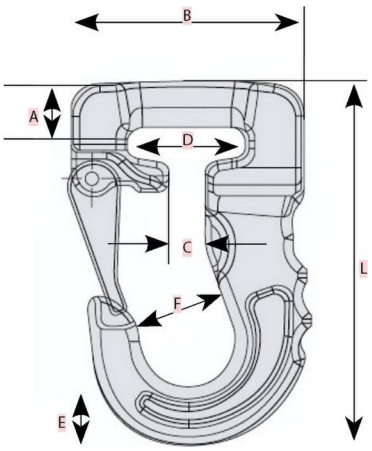

Jeder Buchstabe in der Zeichnung steht für ein Mass. Den Wert finden Sie bei jeder Variante unter diesem Buchstaben.

	Artikel-Nr.	A	B	C	D	E	F	L
	5627-01000-03-1 • **Tragfähigkeit WLL:** 1000 kg • **Farbe:** Lila	16 mm	78 mm	12 mm	41 mm	20 mm	31 mm	123 mm
	5627-02000-03-1 • **Tragfähigkeit WLL:** 2000 kg • **Farbe:** Grün	17 mm	91 mm	19 mm	55 mm	26 mm	40 mm	148 mm
	5627-03000-03-1 • **Tragfähigkeit WLL:** 3000 kg • **Farbe:** Gelb	25 mm	113 mm	21 mm	55 mm	32 mm	50 mm	175 mm

Alle Angaben ohne Gewähr. Irrtümer und Änderungen vorbehalten.