ZUBEHÖR / RINGSCHRAUBEN

RINGSCHRAUBEN INOX

AISI 316



Liefereinheit: 1

VARIANTEN

	Artikel-Nr.	Gewinde
	5142-06011-00-7 **EAN-Nr.:** 7612008064439	M6
	5142-08013-00-7 **EAN-Nr.:** 7612008064446	M8
	5142-10017-00-7 **EAN-Nr.:** 7612008064453	M10
	5142-12020-00-7 **EAN-Nr.:** 7612008064460	M12
	5142-16027-00-7 **EAN-Nr.:** 7612008064477	M16
	5142-20030-00-7 **EAN-Nr.:** 7612008064484	M20

Alle Angaben ohne Gewähr. Irrtümer und Änderungen vorbehalten.

ABMESSUNGEN

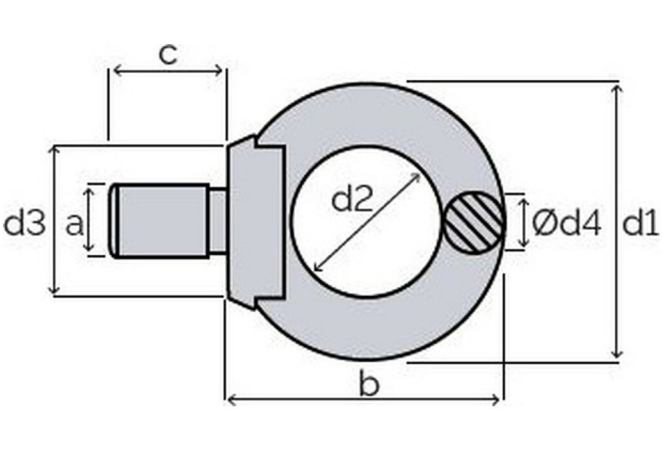

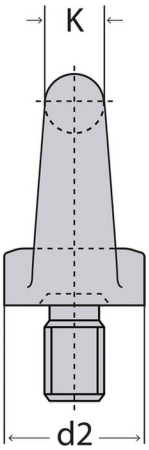

Jeder Buchstabe in der Zeichnung steht für ein Mass. Den Wert finden Sie bei jeder Variante unter diesem Buchstaben.

Artikel-Nr.	A	B	C	D1	D2	D3	D4	H	K	L
5142-06011-00-7 • **Gewinde:** M6	6 mm	27 mm	11 mm	6 mm	15 mm	27 mm	15 mm	27 mm	6 mm	11 mm
5142-08013-00-7 • **Gewinde:** M8	8 mm	36 mm	13 mm	8 mm	20 mm	36 mm	20 mm	36 mm	8 mm	13 mm
5142-10017-00-7 • **Gewinde:** M10	10 mm	45 mm	17 mm	10 mm	25 mm	45 mm	25 mm	45 mm	10 mm	17 mm
5142-12020-00-7 • **Gewinde:** M12	12 mm	53 mm	20 mm	12 mm	30 mm	54 mm	30 mm	53 mm	12 mm	20 mm
5142-16027-00-7 • **Gewinde:** M16	16 mm	62 mm	27 mm	16 mm	35 mm	63 mm	35 mm	62 mm	14 mm	27 mm
5142-20030-00-7 • **Gewinde:** M20	20 mm	71 mm	30 mm	20 mm	40 mm	72 mm	40 mm	71 mm	16 mm	30 mm

Alle Angaben ohne Gewähr. Irrtümer und Änderungen vorbehalten.