ZUBEHÖR / RINGE

RINGE GESCHWEISST

Geschweisster Ring aus verzinktem Stahl. In verschiedenen Grössen verfügbar.



Liefereinheit: 1

VARIANTEN

	Artikel-Nr.	Ausführung
	5020-20030-00-7 **EAN-Nr.:** 7612008060172	20 x 3 mm
	5020-25035-00-7 **EAN-Nr.:** 7612008060189	25 x 3.5 mm
	5020-25040-00-7 **EAN-Nr.:** 7612008060196	25 x 4 mm
	5020-40060-00-7 **EAN-Nr.:** 7612008060202	40 x 6 mm
	5020-45090-00-7 **EAN-Nr.:** 7612008060219	45 x 9 mm
	5020-50100-00-7 **EAN-Nr.:** 7612008060226	50 x 10 mm

Alle Angaben ohne Gewähr. Irrtümer und Änderungen vorbehalten.

	Artikel-Nr.	Ausführung
	5020-60120-00-7 **EAN-Nr.:** 7612008060233	60 x 12 mm

Alle Angaben ohne Gewähr. Irrtümer und Änderungen vorbehalten.

ABMESSUNGEN

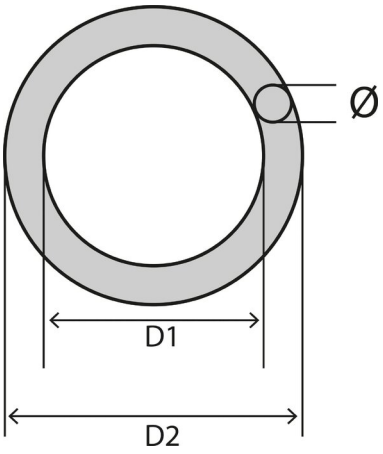

Jeder Buchstabe in der Zeichnung steht für ein Mass. Den Wert finden Sie bei jeder Variante unter diesem Buchstaben.

Artikel-Nr.	D1	D2	Ø
5020-20030-00-7 • **Ausführung:** 20 x 3 mm	20 mm	26 mm	3 mm
5020-25035-00-7 • **Ausführung:** 25 x 3.5 mm	25 mm	32 mm	3.5 mm
5020-25040-00-7 • **Ausführung:** 25 x 4 mm	25 mm	33 mm	4 mm
5020-40060-00-7 • **Ausführung:** 40 x 6 mm	40 mm	52 mm	6 mm
5020-45090-00-7 • **Ausführung:** 45 x 9 mm	45 mm	63 mm	9 mm
5020-50100-00-7 • **Ausführung:** 50 x 10 mm	50 mm	70 mm	10 mm
5020-60120-00-7 • **Ausführung:** 60 x 12 mm	60 mm	84 mm	12 mm

Alle Angaben ohne Gewähr. Irrtümer und Änderungen vorbehalten.