ZUBEHÖR / RINGE

RINGE GESCHWEISST (AUFHÄNGEBEUTEL)

Geschweisster Ring aus verzinktem Stahl. Abgepackt à 4 Stück.



VARIANTEN

	Artikel-Nr.	Ausführung	Inhalt
	5020-02003-00-5	20 x 3 mm	4 Stk.
	5020-02504-00-5	25 x 4 mm	4 Stk.
	5020-03004-00-5	30 x 4 mm	4 Stk.
	5020-03505-00-5	35 x 5 mm	2 Stk.
	5020-04010-00-5	40 x 10 mm	2 Stk.

Alle Angaben ohne Gewähr. Irrtümer und Änderungen vorbehalten.

ABMESSUNGEN

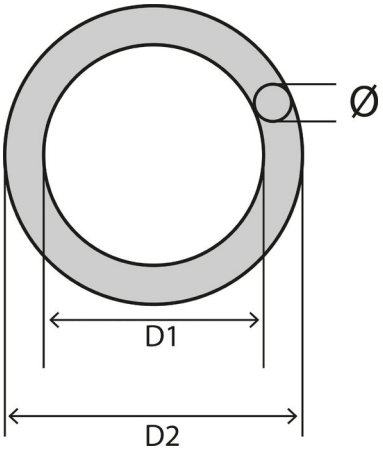

Jeder Buchstabe in der Zeichnung steht für ein Mass. Den Wert finden Sie bei jeder Variante unter diesem Buchstaben.

Artikel-Nr.	D1	D2	Ø
5020-02003-00-5 • **Ausführung:** 20 x 3 mm • **Inhalt:** 4 Stk.	20 mm	26 mm	3 mm
5020-02504-00-5 • **Ausführung:** 25 x 4 mm • **Inhalt:** 4 Stk.	25 mm	33 mm	4 mm
5020-03004-00-5 • **Ausführung:** 30 x 4 mm • **Inhalt:** 4 Stk.	30 mm	38 mm	4 mm
5020-03505-00-5 • **Ausführung:** 35 x 5 mm • **Inhalt:** 2 Stk.	35 mm	45 mm	5 mm
5020-04010-00-5 • **Ausführung:** 40 x 10 mm • **Inhalt:** 2 Stk.	40 mm	60 mm	10 mm

Alle Angaben ohne Gewähr. Irrtümer und Änderungen vorbehalten.