ZUBEHÖR / SICHERUNGSSTIFTE

KLAPPSPLINTEN

Aus verzinktem Stahl, gelb. In verschiedenen Grössen erhältlich.

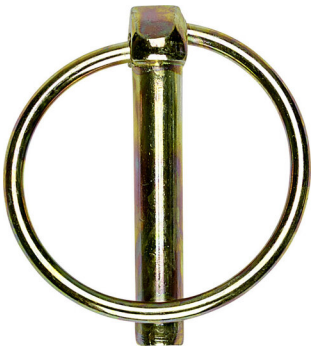

Liefereinheit: 1

VARIANTEN

	Artikel-Nr.	Nenngrösse
	5033-10045-00-7 **EAN-Nr.:** 7612008064330	4.5 mm
	5033-10060-00-7 **EAN-Nr.:** 7612008064347	6 mm
	5033-10080-00-7 **EAN-Nr.:** 7612008064354	8 mm
	5033-10100-00-7 **EAN-Nr.:** 7612008064361	10 mm

mamutec AG | Gaiserwaldstrasse 16 | CH-9015 St. Gallen
+41 71 314 10 80 | info@mamutec.com | www.mamutec.com

Alle Angaben ohne Gewähr. Irrtümer und Änderungen vorbehalten.

ABMESSUNGEN

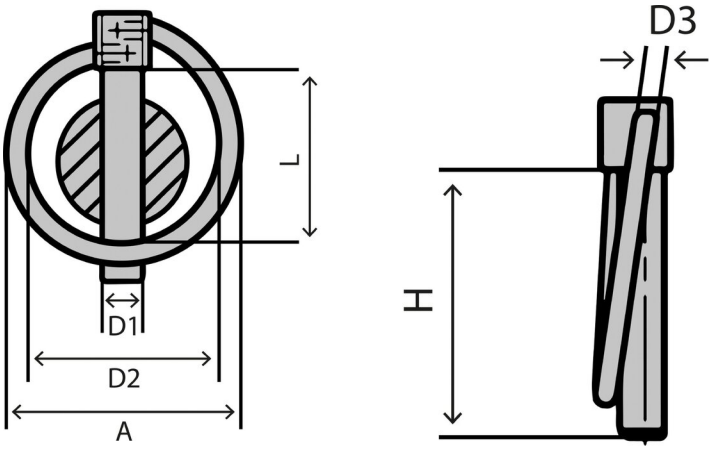

Jeder Buchstabe in der Zeichnung steht für ein Mass. Den Wert finden Sie bei jeder Variante unter diesem Buchstaben.

Artikel-Nr.	A	D1	D2	D3	H
5033-10045-00-7	37 mm	4.5 mm	33 mm	2 mm	42 mm
5033-10060-00-7	48 mm	6 mm	42 mm	3 mm	45 mm
5033-10080-00-7	48 mm	8 mm	41 mm	3.5 mm	45 mm
5033-10100-00-7	49 mm	10 mm	42 mm	3.5 mm	43 mm

Alle Angaben ohne Gewähr. Irrtümer und Änderungen vorbehalten.