ZUBEHÖR / KAUSCHEN

KAUSCHEN INOX

AISI 316



VARIANTEN

	Artikel-Nr.	Nenngrösse	Für Seil	Liefereinheit
	5149-00020-00-7 **EAN-Nr.:** 7612008056175	2 mm	2 mm	50
	5149-00030-00-7 **EAN-Nr.:** 7612008056182	3 mm	3 mm	50
	5149-00040-00-7 **EAN-Nr.:** 7612008056199	4 mm	4 mm	50
	5149-00050-00-7 **EAN-Nr.:** 7612008056205	5 mm	5 mm	50
	5149-00060-00-7 **EAN-Nr.:** 7612008056212	6 mm	6 mm	10
	5149-00080-00-7 **EAN-Nr.:** 7612008056229	8 mm	8 mm	10

mamutec AG | Gaiserwaldstrasse 16 | CH-9015 St. Gallen
+41 71 314 10 80 | info@mamutec.com | www.mamutec.com

Alle Angaben ohne Gewähr. Irrtümer und Änderungen vorbehalten.

	Artikel-Nr.	Nenngrösse	Für Seil	Liefereinheit
	5149-00100-00-7 **EAN-Nr.:** 7612008056236	10 mm	10 mm	5

Alle Angaben ohne Gewähr. Irrtümer und Änderungen vorbehalten.

ABMESSUNGEN

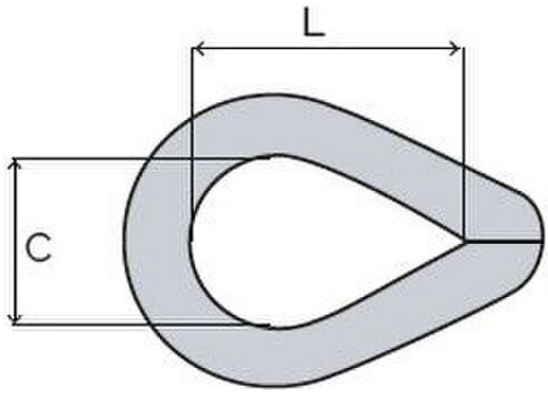

Jeder Buchstabe in der Zeichnung steht für ein Mass. Den Wert finden Sie bei jeder Variante unter diesem Buchstaben.

Artikel-Nr.	C	L
5149-00020-00-7 • **Nenngrösse:** 2 mm • **Für Seil:** 2 mm • **Liefereinheit:** 50	8 mm	14 mm
5149-00030-00-7 • **Nenngrösse:** 3 mm • **Für Seil:** 3 mm • **Liefereinheit:** 50	10 mm	18 mm
5149-00040-00-7 • **Nenngrösse:** 4 mm • **Für Seil:** 4 mm • **Liefereinheit:** 50	11 mm	20 mm
5149-00050-00-7 • **Nenngrösse:** 5 mm • **Für Seil:** 5 mm • **Liefereinheit:** 50	13 mm	21 mm
5149-00060-00-7 • **Nenngrösse:** 6 mm • **Für Seil:** 6 mm • **Liefereinheit:** 10	16 mm	28 mm
5149-00080-00-7 • **Nenngrösse:** 8 mm • **Für Seil:** 8 mm • **Liefereinheit:** 10	19 mm	33 mm
5149-00100-00-7 • **Nenngrösse:** 10 mm • **Für Seil:** 10 mm • **Liefereinheit:** 5	24 mm	38 mm

Alle Angaben ohne Gewähr. Irrtümer und Änderungen vorbehalten.