ZUBEHÖR / KAUSCHEN

KAUSCHEN INOX (AUFHÄNGEBEUTEL)

AISI 316



VARIANTEN

	Artikel-Nr.	Nenngrösse	Für Seil	Inhalt
	5149-00020-00-5 **EAN-Nr.:** 7612008034722	2 mm	2 mm	4 Stk.
	5149-00030-00-5 **EAN-Nr.:** 7612008034739	3 mm	3 mm	4 Stk.
	5149-00040-00-5 **EAN-Nr.:** 7612008034777	4 mm	4 mm	4 Stk.
	5149-00050-00-5 **EAN-Nr.:** 7612008034746	5 mm	5 mm	2 Stk.
	5149-00060-00-5 **EAN-Nr.:** 7612008034753	6 mm	6 mm	2 Stk.
	5149-00080-00-5 **EAN-Nr.:** 7612008034760	8 mm	8 mm	2 Stk.

mamutec AG | Gaiserwaldstrasse 16 | CH-9015 St. Gallen
+41 71 314 10 80 | info@mamutec.com | www.mamutec.com

Alle Angaben ohne Gewähr. Irrtümer und Änderungen vorbehalten.

ABMESSUNGEN

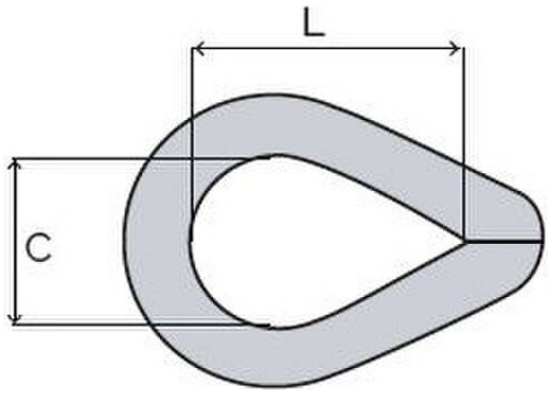

Jeder Buchstabe in der Zeichnung steht für ein Mass. Den Wert finden Sie bei jeder Variante unter diesem Buchstaben.

Artikel-Nr.	C	L
5149-00020-00-5 • **Nenngrösse:** 2 mm • **Für Seil:** 2 mm • **Inhalt:** 4 Stk.	8 mm	14 mm
5149-00030-00-5 • **Nenngrösse:** 3 mm • **Für Seil:** 3 mm • **Inhalt:** 4 Stk.	10 mm	18 mm
5149-00040-00-5 • **Nenngrösse:** 4 mm • **Für Seil:** 4 mm • **Inhalt:** 4 Stk.	11 mm	20 mm
5149-00050-00-5 • **Nenngrösse:** 5 mm • **Für Seil:** 5 mm • **Inhalt:** 2 Stk.	13 mm	21 mm
5149-00060-00-5 • **Nenngrösse:** 6 mm • **Für Seil:** 6 mm • **Inhalt:** 2 Stk.	16 mm	28 mm
5149-00080-00-5 • **Nenngrösse:** 8 mm • **Für Seil:** 8 mm • **Inhalt:** 2 Stk.	19 mm	33 mm

Alle Angaben ohne Gewähr. Irrtümer und Änderungen vorbehalten.