ZUBEHÖR / SEILKLEMMEN

DUPLEX FLACHBRIDEN INOX

AISI 316



VARIANTEN

	Artikel-Nr.	Nenngrösse	Für Seil	Gewinde	Liefereinheit
	5151-00020-00-7 **EAN-Nr.:** 7612008055383	2 mm	2 mm	M4	10
	5151-00030-00-7 **EAN-Nr.:** 7612008055390	3 mm	3 mm	M4	10
	5151-00040-00-7 **EAN-Nr.:** 7612008055406	4 mm	4 mm	M5	10
	5151-00050-00-7 **EAN-Nr.:** 7612008055413	5 mm	5 mm	M5	10
	5151-00060-00-7 **EAN-Nr.:** 7612008055420	6 mm	6 mm	M6	10
	5151-00080-00-7 **EAN-Nr.:** 7612008055437	8 mm	8 mm	M8	5

mamutec AG | Gaiserwaldstrasse 16 | CH-9015 St. Gallen
+41 71 314 10 80 | info@mamutec.com | www.mamutec.com

Alle Angaben ohne Gewähr. Irrtümer und Änderungen vorbehalten.

ABMESSUNGEN

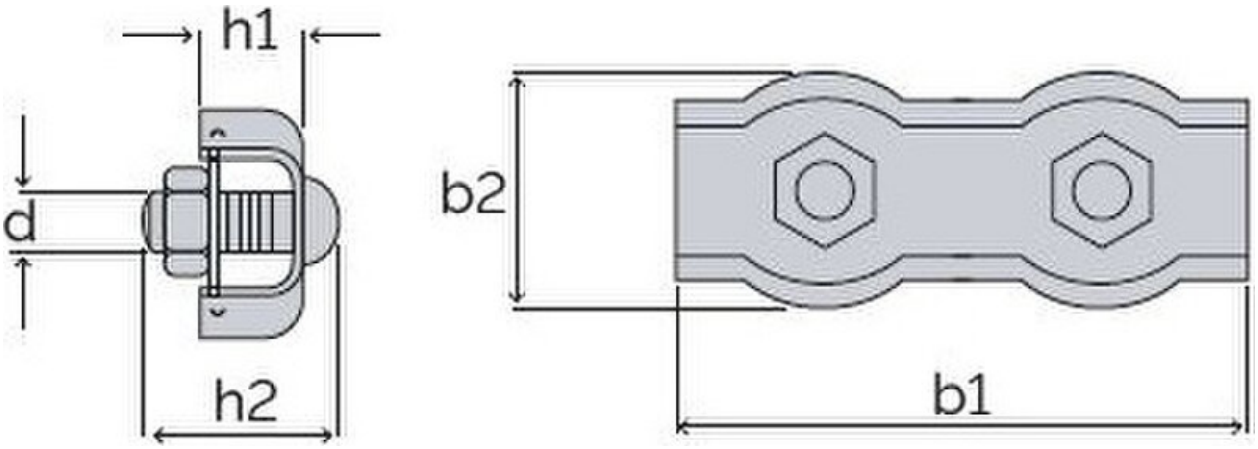

Jeder Buchstabe in der Zeichnung steht für ein Mass. Den Wert finden Sie bei jeder Variante unter diesem Buchstaben.

Artikel-Nr.	B	B1	B2	D	H	H1	H2	L
5151-00020-00-7 • **Nenngrösse:** 2 mm • **Für Seil:** 2 mm • **Gewinde:** M4 • **Liefereinheit:** 10	12 mm	30 mm	12 mm	4 mm	14 mm	5 mm	14 mm	30 mm
5151-00030-00-7 • **Nenngrösse:** 3 mm • **Für Seil:** 3 mm • **Gewinde:** M4 • **Liefereinheit:** 10	14 mm	35 mm	14 mm	4 mm	14 mm	7 mm	14 mm	35 mm
5151-00040-00-7 • **Nenngrösse:** 4 mm • **Für Seil:** 4 mm • **Gewinde:** M5 • **Liefereinheit:** 10	18 mm	40 mm	18 mm	5 mm	18 mm	7 mm	18 mm	40 mm

Alle Angaben ohne Gewähr. Irrtümer und Änderungen vorbehalten.

Artikel-Nr.	B	B1	B2	D	H	H1	H2	L
5151-00050-00-7 • **Nenngrösse:** 5 mm • **Für Seil:** 5 mm • **Gewinde:** M5 • **Liefereinheit:** 10	20 mm	50 mm	20 mm	5 mm	18 mm	8 mm	18 mm	50 mm
5151-00060-00-7 • **Nenngrösse:** 6 mm • **Für Seil:** 6 mm • **Gewinde:** M6 • **Liefereinheit:** 10	24 mm	60 mm	24 mm	6 mm	23 mm	9 mm	23 mm	60 mm
5151-00080-00-7 • **Nenngrösse:** 8 mm • **Für Seil:** 8 mm • **Gewinde:** M8 • **Liefereinheit:** 5	30 mm	75 mm	30 mm	8 mm	25 mm	13 mm	25 mm	75 mm

Alle Angaben ohne Gewähr. Irrtümer und Änderungen vorbehalten.