ZUBEHÖR / SEILKLEMMEN

DUPLEX FLACHBRIDEN INOX (AUFHÄNGEBEUTEL)

AISI 316



VARIANTEN

	Artikel-Nr.	Nenngrösse	Für Seil	Gewinde	Inhalt
	5151-00020-00-5 **EAN-Nr.:** 7612008034784	2 mm	2 mm	M4	2 Stk.
	5151-00030-00-5 **EAN-Nr.:** 7612008034814	3 mm	3 mm	M4	2 Stk.
	5151-00040-00-5 **EAN-Nr.:** 7612008034807	4 mm	4 mm	M5	2 Stk.
	5151-00050-00-5 **EAN-Nr.:** 7612008034821	5 mm	5 mm	M5	2 Stk.
	5151-00060-00-5 **EAN-Nr.:** 7612008034791	6 mm	6 mm	M6	1 Stk.

Alle Angaben ohne Gewähr. Irrtümer und Änderungen vorbehalten.

ABMESSUNGEN

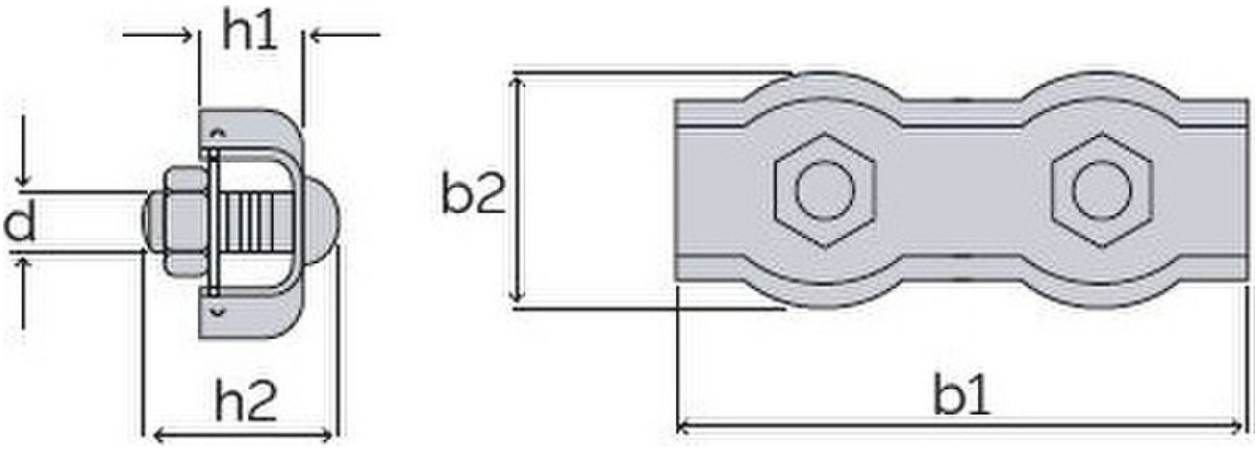

Jeder Buchstabe in der Zeichnung steht für ein Mass. Den Wert finden Sie bei jeder Variante unter diesem Buchstaben.

Artikel-Nr.	B	B1	B2	D	H	H1	H2	L
5151-00020-00-5 • **Nenngrösse:** 2 mm • **Für Seil:** 2 mm • **Gewinde:** M4 • **Inhalt:** 2 Stk.	12 mm	30 mm	12 mm	4 mm	14 mm	5 mm	14 mm	30 mm
5151-00030-00-5 • **Nenngrösse:** 3 mm • **Für Seil:** 3 mm • **Gewinde:** M4 • **Inhalt:** 2 Stk.	14 mm	35 mm	14 mm	4 mm	14 mm	7 mm	14 mm	35 mm
5151-00040-00-5 • **Nenngrösse:** 4 mm • **Für Seil:** 4 mm • **Gewinde:** M5 • **Inhalt:** 2 Stk.	18 mm	40 mm	18 mm	5 mm	18 mm	7 mm	18 mm	40 mm

Alle Angaben ohne Gewähr. Irrtümer und Änderungen vorbehalten.

Artikel-Nr.	B	B1	B2	D	H	H1	H2	L
5151-00050-00-5 • **Nenngrösse:** 5 mm • **Für Seil:** 5 mm • **Gewinde:** M5 • **Inhalt:** 2 Stk.	20 mm	50 mm	20 mm	5 mm	18 mm	8 mm	18 mm	50 mm
5151-00060-00-5 • **Nenngrösse:** 6 mm • **Für Seil:** 6 mm • **Gewinde:** M6 • **Inhalt:** 1 Stk.	24 mm	60 mm	24 mm	6 mm	23 mm	9 mm	23 mm	60 mm

Alle Angaben ohne Gewähr. Irrtümer und Änderungen vorbehalten.