DRAHTSEILE / ZUBEHÖR DRAHTSEILE

DRAHTSEILKLEMMEN SIMPLEX

Galvanisch verzinkt, für leichte Beanspruchung.

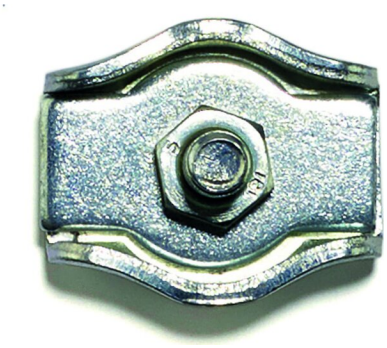

Liefereinheit: 10

VARIANTEN

	Artikel-Nr.	Nenngrösse	Für Seil	Gewinde
	5008-00020-00-7 **EAN-Nr.:** 7612008055291	2 mm	2 mm	M4
	5008-00030-00-7 **EAN-Nr.:** 7612008055307	3 mm	3 mm	M4
	5008-00040-00-7 **EAN-Nr.:** 7612008055314	4 mm	4 mm	M5
	5008-00050-00-7 **EAN-Nr.:** 7612008055321	5 mm	5 mm	M5

Alle Angaben ohne Gewähr. Irrtümer und Änderungen vorbehalten.

ABMESSUNGEN

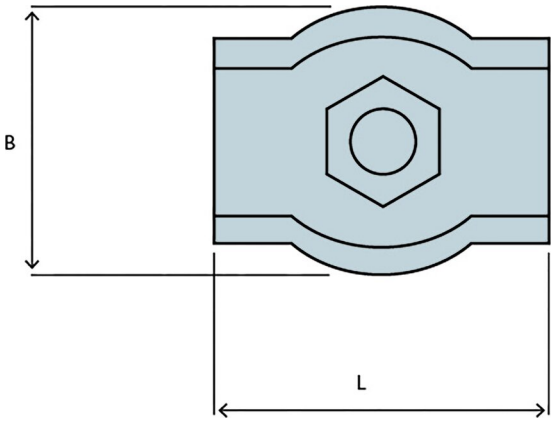

Jeder Buchstabe in der Zeichnung steht für ein Mass. Den Wert finden Sie bei jeder Variante unter diesem Buchstaben.

Artikel-Nr.	B	H	L
5008-00020-00-7 • **Nenngrösse:** 2 mm • **Für Seil:** 2 mm • **Gewinde:** M4	12 mm	14 mm	15 mm
5008-00030-00-7 • **Nenngrösse:** 3 mm • **Für Seil:** 3 mm • **Gewinde:** M4	14 mm	14 mm	17 mm
5008-00040-00-7 • **Nenngrösse:** 4 mm • **Für Seil:** 4 mm • **Gewinde:** M5	18 mm	18 mm	20 mm
5008-00050-00-7 • **Nenngrösse:** 5 mm • **Für Seil:** 5 mm • **Gewinde:** M5	20 mm	18 mm	25 mm

Alle Angaben ohne Gewähr. Irrtümer und Änderungen vorbehalten.