DRAHTSEILE / ZUBEHÖR DRAHTSEILE

BÜGELKLEMMEN INOX

AISI 316



VARIANTEN

	Artikel-Nr.	Durchmesser	Für Seil	Gewinde	Seilklemmen je Schlaufe	Liefereinheit
	5166-00020-00-7 **EAN-Nr.:** 7612008055208	2 mm	2 mm	M3	3	10
	5166-00030-00-7 **EAN-Nr.:** 7612008055215	3 mm	3 mm	M3	3	10
	5166-00040-00-7 **EAN-Nr.:** 7612008055222	4 mm	4 mm	M4	3	10
	5166-00050-00-7 **EAN-Nr.:** 7612008055239	5 mm	5 mm	M5	3	10
	5166-00060-00-7 **EAN-Nr.:** 7612008055246	6.5 mm	6 mm	M6	3	10
	5166-00080-00-7 **EAN-Nr.:** 7612008055253	8 mm	8 mm	M6	4	10

Alle Angaben ohne Gewähr. Irrtümer und Änderungen vorbehalten.

	Artikel-Nr.	Durchmesser	Für Seil	Gewinde	Seilklemmen je Schlaufe	Liefereinheit
	5166-00100-00-7 **EAN-Nr.:** 7612008055260	10 mm	10 mm	M8	4	5
	5166-00120-00-7 **EAN-Nr.:** 7612008055277	12 mm	12 mm	M10	4	5
	5166-00160-00-7 **EAN-Nr.:** 7612008055284	16 mm	16 mm	M10	4	5

Alle Angaben ohne Gewähr. Irrtümer und Änderungen vorbehalten.

ABMESSUNGEN

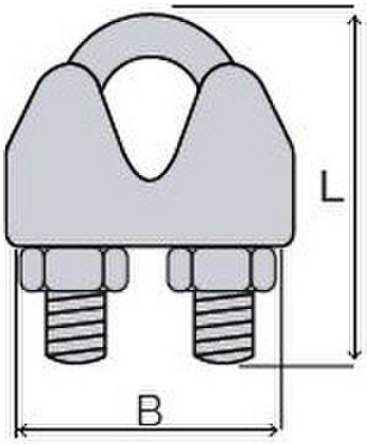

Jeder Buchstabe in der Zeichnung steht für ein Mass. Den Wert finden Sie bei jeder Variante unter diesem Buchstaben.

Artikel-Nr.	B	B2	L
5166-00020-00-7 • **Durchmesser:** 2 mm • **Für Seil:** 2 mm • **Gewinde:** M3 • **Seilklemmen je Schlaufe:** 3 • **Liefereinheit:** 10	16 mm	8 mm	19 mm
5166-00030-00-7 • **Durchmesser:** 3 mm • **Für Seil:** 3 mm • **Gewinde:** M3 • **Seilklemmen je Schlaufe:** 3 • **Liefereinheit:** 10	18 mm	9 mm	19 mm
5166-00040-00-7 • **Durchmesser:** 4 mm • **Für Seil:** 4 mm • **Gewinde:** M4 • **Seilklemmen je Schlaufe:** 3 • **Liefereinheit:** 10	20 mm	11 mm	24 mm
5166-00050-00-7 • **Durchmesser:** 5 mm • **Für Seil:** 5 mm • **Gewinde:** M5 • **Seilklemmen je Schlaufe:** 3 • **Liefereinheit:** 10	24 mm	13 mm	29 mm

Alle Angaben ohne Gewähr. Irrtümer und Änderungen vorbehalten.

Artikel-Nr.	B	B2	L
5166-00060-00-7 • **Durchmesser:** 6.5 mm • **Für Seil:** 6 mm • **Gewinde:** M6 • **Seilklemmen je Schlaufe:** 3 • **Liefereinheit:** 10	28 mm	15 mm	34 mm
5166-00080-00-7 • **Durchmesser:** 8 mm • **Für Seil:** 8 mm • **Gewinde:** M6 • **Seilklemmen je Schlaufe:** 4 • **Liefereinheit:** 10	30 mm	18 mm	38 mm
5166-00100-00-7 • **Durchmesser:** 10 mm • **Für Seil:** 10 mm • **Gewinde:** M8 • **Seilklemmen je Schlaufe:** 4 • **Liefereinheit:** 5	36 mm	19 mm	44 mm
5166-00120-00-7 • **Durchmesser:** 12 mm • **Für Seil:** 12 mm • **Gewinde:** M10 • **Seilklemmen je Schlaufe:** 4 • **Liefereinheit:** 5	47 mm	21 mm	55 mm
5166-00160-00-7 • **Durchmesser:** 16 mm • **Für Seil:** 16 mm • **Gewinde:** M10 • **Seilklemmen je Schlaufe:** 4 • **Liefereinheit:** 5	54 mm	25 mm	66 mm

Alle Angaben ohne Gewähr. Irrtümer und Änderungen vorbehalten.