DRAHTSEILE / ZUBEHÖR DRAHTSEILE

BÜGELKLEMMEN INOX (AUFHÄNGEBEUTEL)

AISI 316



Inhalt: 2 Stk.

VARIANTEN

	Artikel-Nr.	Nenngrösse	Für Seil	Gewinde	Seilklemmen je Schlaufe
	5166-00030-00-5 **EAN-Nr.:** 7612008034876	3 mm	3 mm	M3	3
	5166-00040-00-5 **EAN-Nr.:** 7612008034883	4 mm	4 mm	M4	3
	5166-00050-00-5 **EAN-Nr.:** 7612008034890	5 mm	5 mm	M5	3
	5166-00060-00-5 **EAN-Nr.:** 7612008034906	6.5 mm	6 mm	M6	3
	5166-00080-00-5 **EAN-Nr.:** 7612008034913	8 mm	8 mm	M6	4

Alle Angaben ohne Gewähr. Irrtümer und Änderungen vorbehalten.

ABMESSUNGEN

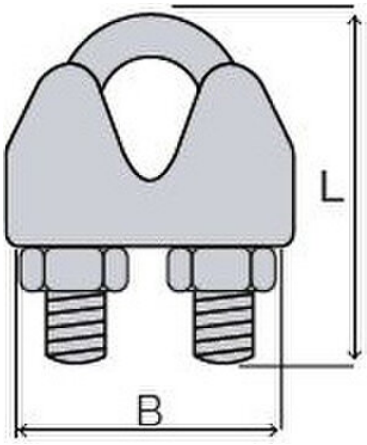

Jeder Buchstabe in der Zeichnung steht für ein Mass. Den Wert finden Sie bei jeder Variante unter diesem Buchstaben.

Artikel-Nr.	B	B2	L
5166-00030-00-5 • **Nenngrösse:** 3 mm • **Für Seil:** 3 mm • **Gewinde:** M3 • **Seilklemmen je Schlaufe:** 3	18 mm	9 mm	19 mm
5166-00040-00-5 • **Nenngrösse:** 4 mm • **Für Seil:** 4 mm • **Gewinde:** M4 • **Seilklemmen je Schlaufe:** 3	20 mm	11 mm	24 mm
5166-00050-00-5 • **Nenngrösse:** 5 mm • **Für Seil:** 5 mm • **Gewinde:** M5 • **Seilklemmen je Schlaufe:** 3	24 mm	13 mm	29 mm
5166-00060-00-5 • **Nenngrösse:** 6.5 mm • **Für Seil:** 6 mm • **Gewinde:** M6 • **Seilklemmen je Schlaufe:** 3	28 mm	15 mm	34 mm
5166-00080-00-5 • **Nenngrösse:** 8 mm • **Für Seil:** 8 mm • **Gewinde:** M6 • **Seilklemmen je Schlaufe:** 4	30 mm	18 mm	38 mm

Alle Angaben ohne Gewähr. Irrtümer und Änderungen vorbehalten.