SEILE / SCHNÜRE / ZUBEHÖR / ZUBEHÖR SEILE

BLOCKSEILROLLE 2-FACH

Aus Zinkdruckguss, Rolle aus Polyamid. Nicht zum Heben geeignet.



Inhalt: 1 Stk.

VARIANTEN

	Artikel-Nr.	Für Seil	Nutzlast
	5023-02050-00-5 **EAN-Nr.:** 7612008035026	5 mm	50 daN
	5023-02080-00-5 **EAN-Nr.:** 7612008035033	8 mm	100 daN

mamutec AG | Gaiserwaldstrasse 16 | CH-9015 St. Gallen
+41 71 314 10 80 | info@mamutec.com | www.mamutec.com

Alle Angaben ohne Gewähr. Irrtümer und Änderungen vorbehalten.

ABMESSUNGEN

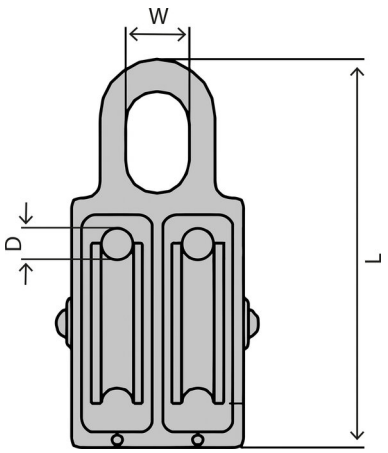

Jeder Buchstabe in der Zeichnung steht für ein Mass. Den Wert finden Sie bei jeder Variante unter diesem Buchstaben.

Artikel-Nr.	D	L	W
5023-02050-00-5 • **Nutzlast:** 50 daN	5 mm	50 mm	10 mm
5023-02080-00-5 • **Nutzlast:** 100 daN	8 mm	80 mm	13 mm

Alle Angaben ohne Gewähr. Irrtümer und Änderungen vorbehalten.